Electrolux PROFESSIONAL

Lavaggio Stoviglie
Lavastoviglie sottotavolo per teglie da 600x400mm con pompa di scarico, dosatore det. e addolcitore

ARTICOLO N° _____

MODELLO N° _____

NOME _____

SIS # _____

AIA # _____

400136 (NUCABWSG) Lavastoviglie sottotavolo 360 teglie 600x400/ora, doppia parete, boiler atmosferico, dosatore brillantante e detergente, pompa di scarico e addolcitore acqua

Descrizione

Articolo N° _____

Pannello frontale e laterali, porta e vasca di lavaggio in acciaio AISI 304. Bracci di lavaggio e risciacquo, facilmente rimovibili. 4 cicli di lavaggio 60/120/180/300 secondi. Sistema di lavaggio con bracci di lavaggio rotanti, pompa di lavaggio ad alta prestazione e vasca e boiler capienti. Boiler atmosferico incorporato (6 Kw),con 5,8 litri di capacita' per ciclo di risciacquo con acqua calda a temperatura costante (84°C). Pannello di controllo elettronico con display temperatura.Dosatore di brillantante e del detergente, pompa di scarico e addolcitore d'acqua inclusi.Adatta al lavaggio sia di teglie 600x400 mm che all'utilizzo di cesti standard 500x500 mm. Capacita' oraria : 60 cesti: Salto in aria (certificato WRAS) nel circuito d'ingresso acqua per evitare che l'acqua possa ritornare in rete a causa di un improvviso calo della pressione. Fornita con: n. 1 cesto universale in plastica per teglie 500X500 mm, n. 1 contenitore per posate e n. 1 cestello aperto per teglie 400x600 mm

Approvazione: _____

Caratteristiche e benefici

- Boiler atmosferico con pompa di risciacquo, per fornire una temperatura e pressione costante dell'acqua per il risciacquo, indipendentemente dalla rete idrica.
- Sistema di lavaggio con bracci di lavaggio rotanti, pompa di lavaggio ad alta potenza, vasca capiente.
- Una pausa di 4 secondi, tra il ciclo di lavaggio e quello di risciacquo, evita che gocce dell'acqua di lavaggio possano cadere sulle stoviglie pulite.
- Camera di lavaggio di grandi dimensioni adatta per cesti da 500x500 mm, cesti da 600x500 mm e teglie da 600x400 mm.
- 60/120/180/300 secondi per ciclo.
- Il pannello di controllo elettronico con visualizzazione della temperatura permette di operare in modo semplice e monitorare lo stato della macchina.
- Semplice accesso dalla parte anteriore.
- Bracci di lavaggio e risciacquo facilmente rimovibili.
- Dotato di pompa di scarico per un montaggio facile e veloce senza aprire la macchina.
- Dotata di addolcitore d'acqua per garantire ottimi risultati di lavaggio.
- Basso livello di rumorosità.

Costruzione

- Pannello frontale, pannelli laterali, porta, pannello di controllo e vasca di lavaggio in acciaio inox AISI 304.
- Le macchine hanno superfici lisce per agevolare le operazioni di pulizia.
- Macchine completamente chiuse sul retro da un pannello.
- Unità predisposta per pompa e dosatore detergente e brillantante.
- Livello di protezione all'acqua IPX3.
- Costruzione a doppia parete.

Accessori inclusi

- 1 x Cesto aperto per teglie 400x600 mm — PNC 867028

Accessori opzionali

- Sonda detergente e brillantante per lavastoviglie sottotavolo per teglie pasticceria 400x600 mm — PNC 860003 ❑
- Kit per misurare la durezza totale e parziale dell' acqua — PNC 864050 ❑
- Contenitore per posate giallo — PNC 864242 ❑
- Kit riduzione pressione per lavatazzine/bicchieri — PNC 864461 ❑
- Set 4 contenitori in plastica per posate — PNC 865574 ❑
- Cesto per 12 piatti fondi o coppette — PNC 867000 ❑

• Cesto per 18 piatti piani o 27 piattini	PNC 867002	❑
• Cesto per 5 vassoi GN 1/1, 530x325 mm per lavastoviglie sottotavolo (versioni top), lavautensili, capottine, cesto trascinato	PNC 867006	❑
• Cesto per 48 tazzine o 24 tazze	PNC 867007	❑
• Cesto inox per 12 piatti pizza diametro max 320 mm	PNC 867014	❑
• Griglia di copertura cesti per oggetti piccoli o leggeri	PNC 867016	❑
• Cesto per 16 bicchieri altezza 70 mm diametro 100 mm	PNC 867023	❑
• Cesto aperto per teglie 400x600 mm	PNC 867028	❑

L'azienda si riserva il diritto di apportare modifiche ai prodotti senza preavviso

Electrolux PROFESSIONAL

Lavaggio Stoviglie
Lavastoviglie sottotavolo per teglie da 600x400mm con pompa di scarico, dosatore det. e addolcitore

Fronte

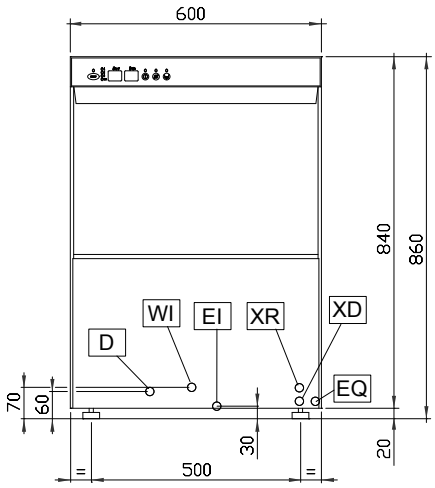

Alto

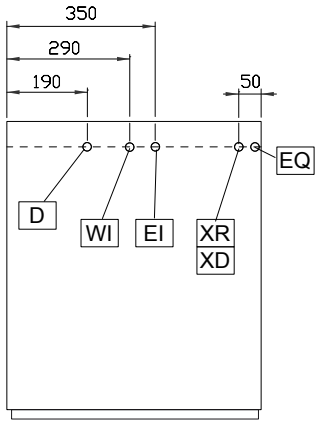

CWI1 = Attacco acqua fredda
D = Scarico acqua
EI = Connessione elettrica
EO = Presea elettrica
HWI = Attacco acqua calda
WI = Ingresso acqua

XD = Connessione detergente
XR = Collegamento brillantante

Lato

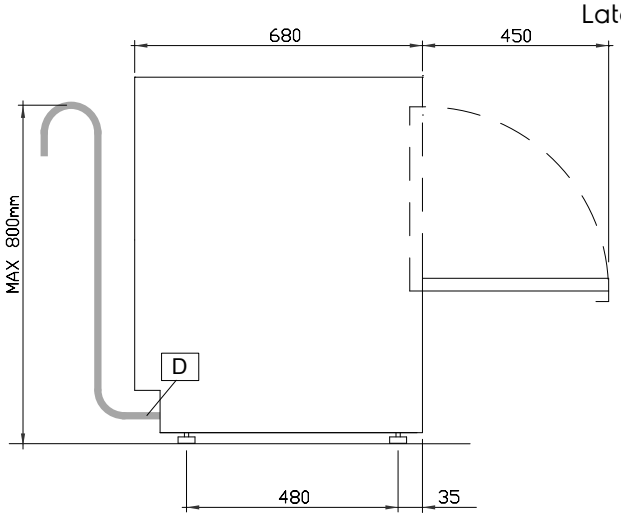

Elettrico

Tensione di alimentazione:	
400136 (NUCABWSG)	400 V/3N ph/50 Hz
Convertibile in:	230 V / 1+N / 50 Hz; 230 V / 3 / 50 Hz
Watt totali:	6.65 kW
Elementi riscaldanti vasca:	2.7 kW
Potenza pompa ciclo di lavaggio:	0.65 kW

Acqua

Pressione, bar min/max:	2-4 bar
Dimensioni tubo di scarico:	24mm
Pressione acqua di alimentazione:	2-4 bar
Capacità vasca (lt):	16.5
Capacità boiler (lt):	5.8
Capacità vasca (lt):	16.5
Elementi elettrici ciclo di lavaggio:	2.7 kW
Consumo ciclo di risciacquo con acqua calda (lt):	2.3

Informazioni chiave

Temperatura ciclo di lavaggio:	55-65 °C
Cestelli/ora:	60
Piatti/ora.	1080
Numero cicli - sec.:	4 (60/120/180/300)
Temperatura di lavaggio (MIN):	55-65°C
Dimensioni cella - larghezza	500 mm
Dimensioni cella - profondità	600 mm
Dimensioni cella - altezza	400 mm
Temperatura di risciacquo (MIN):	85 °C
Dimensioni esterne, larghezza:	600 mm
Dimensioni esterne, profondità:	680 mm
Dimensioni esterne, altezza:	860 mm

Sostenibilità

Temperatura acqua di alimentazione:**	10-55 °C
Consumo acqua per ciclo (litri):	2.3
Livello di rumorosità:	61,3 dBA

L'azienda si riserva il diritto di apportare modifiche ai prodotti senza preavviso